ООО «Угрешский завод трубопроводной арматуры»

Контактная информация:

Адрес: МО г. Дзержинский, ул. Лесная, д. 34

Тел.: +7 (495) 550-81-12

факс: +7 (495) 550-81-13

e-mail: info@uztpa.ru

www.uztpa.ru

О компании:

ООО «Угрешский завод трубопроводной арматуры» (ООО «УЗТПА») - производитель высококачественной трубопроводной арматуры для систем тепло-, водо- и газоснабжения. Общая площадь производственных мощностей завода составляет около 10 000 м². Завод оснащен современным оборудованием. В составе производства выделены производственные участки: заготовительный участок, участки механической обработки, прессовый участок, участки сборки, сварочные посты, участки испытаний, участки покраски и упаковки.

ООО «УЗТПА» сертифицирована, на предприятии внедрена система менеджмента качества, отвечающая требованиям ГОСТ ISO 9001, MS ISO 9001, СТО Газпром 9001. Использование новейших технологий и современного оборудования, высочайший уровень входного контроля материалов и комплектующих, а также труд высококвалифицированных рабочих – вот лишь неполный список того, что позволило построить предприятие, ориентированное на потребителя и по сей день помогает нам производить продукцию высочайшего качества, отвечающую требованиям российских и международных стандартов.

Продукция компании:

Задвижки с обрезиненным клином.

ДУ50-ДУ200

Основные характеристики:

Условное давление: PN: 1,0 МПа; 1,6 МПа; 2,5 МПа

Температура рабочей среды: до +80ºС

Температура окружающей среды: от -40ºС до +50ºС

Присоединение к трубопроводу: фланцевое

Рабочая среда: питьевая вода, водоснабжение

Класс герметичности: «А» по ГОСТ Р 54808- 2011/ГОСТ 9544-2005

Основные характеристики:

Условное давление: PN: 1,0 МПа; 1,6 МПа; 2,5 МПа

Температура рабочей среды: до +80ºС

Температура окружающей среды: от -40ºС до +50ºС

Присоединение к трубопроводу: фланцевое

Рабочая среда: питьевая вода, водоснабжение

Класс герметичности: «А» по ГОСТ Р 54808- 2011/ГОСТ 9544-2005

Стоимость продукции:
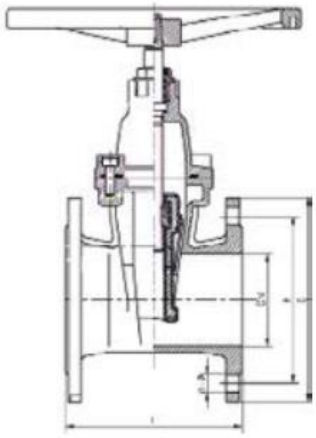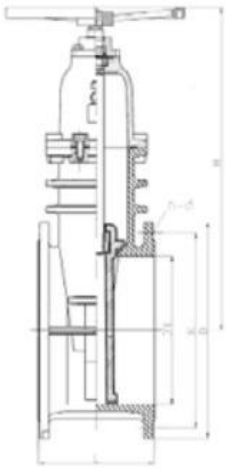
Наименование	Цена с НДС руб.
Задвижка с обрезиненным клином клиновая ДУ 50 РУ 16 AQUAMARINE 50.2.2.1.A	9 495,00
Задвижка с обрезиненным клином клиновая ДУ 80 РУ 16 AQUAMARINE 80.2.2.1.A	10 924,65
Задвижка с обрезиненным клином клиновая ДУ 100 РУ 16 AQUAMARINE 100.2.2.1.A	13 152,54
Задвижка с обрезиненным клином клиновая ДУ 150 РУ 16 AQUAMARINE 150.2.2.1.A	20 996,59
Задвижка с обрезиненным клином клиновая ДУ 200 РУ 16 AQUAMARINE 200.2.2.1.A	33 862,85
Задвижка с обрезиненным клином клиновая ДУ 250 РУ 16 AQUAMARINE 250.2.2.1.A	89 520,05
Задвижка с обрезиненным клином клиновая ДУ 300 РУ 16 AQUAMARINE 300.2.2.1.A	115 117,21р.
Задвижка с обрезиненным клином клиновая ДУ 400 РУ 16 AQUAMARINE 400.2.2.1.A	209 519,03р.
Задвижка с обрезиненным клином клиновая ДУ 500 РУ 16 AQUAMARINE 500.2.2.1.A	330 203,53р.